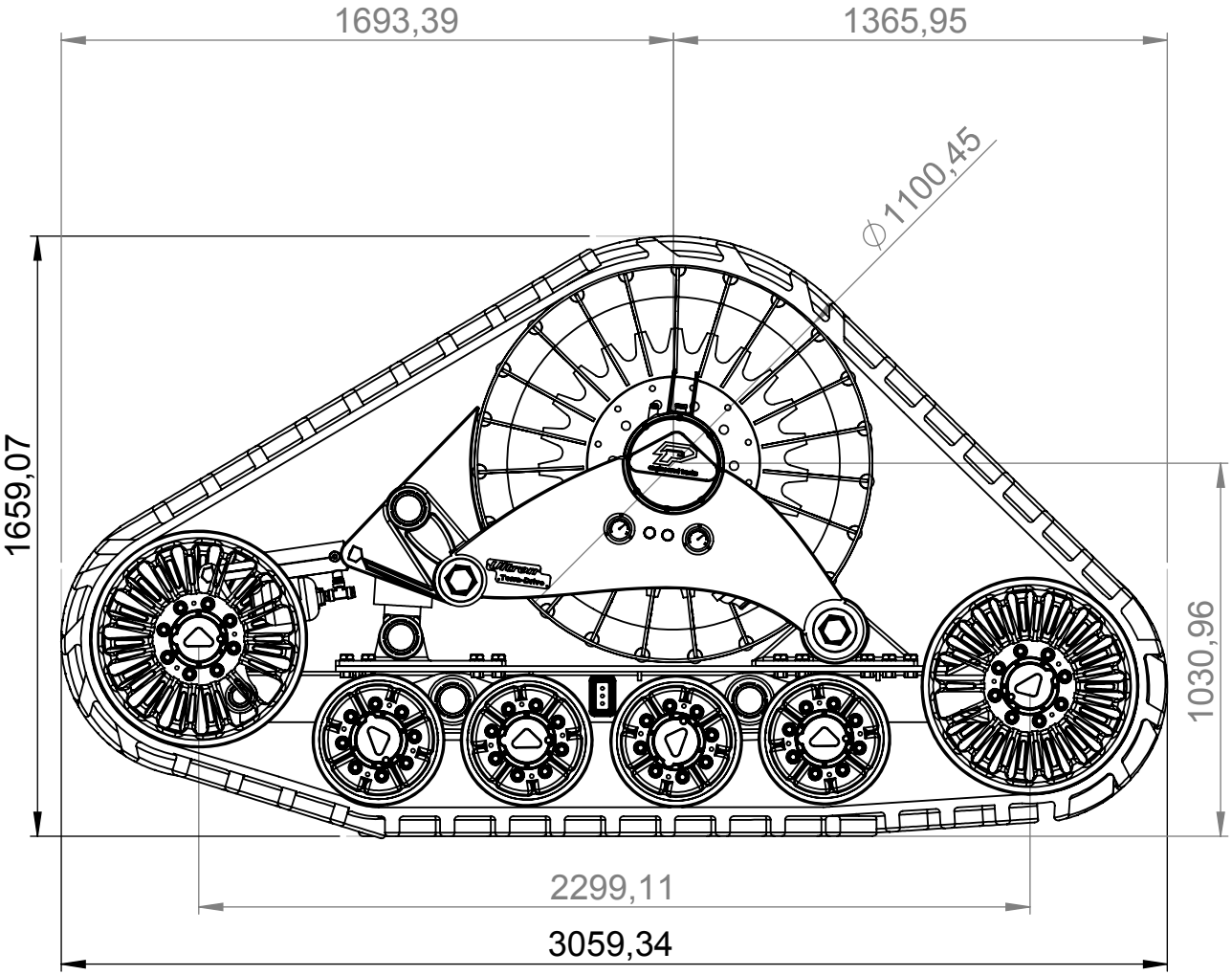
1693,39
1365,95
∅1100,45
1659,07
1030,96
2299,11
3059,34

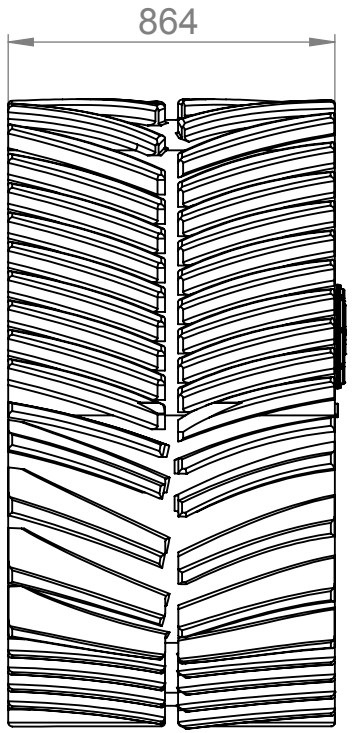
864